TBi Industries

Torche de soudage MIG/MAG

TBi MT Torches de soudage automatique

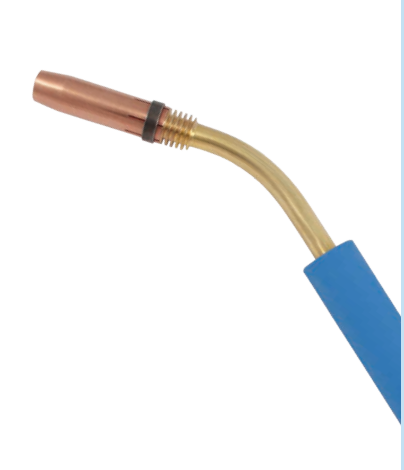

SOMMAIRE

Refroidissement par gaz	**4 ... 5**
TBi 350 MT	4 ... 5
Refroidissement par eau	**6 ... 13**
TBi 511 MT	6 ... 7
TBi 511-CC MT	8 ... 9
TBi 7W-CC MT	10 ... 11
TBi 352 MT	12 ... 13
Dimensions	**14**

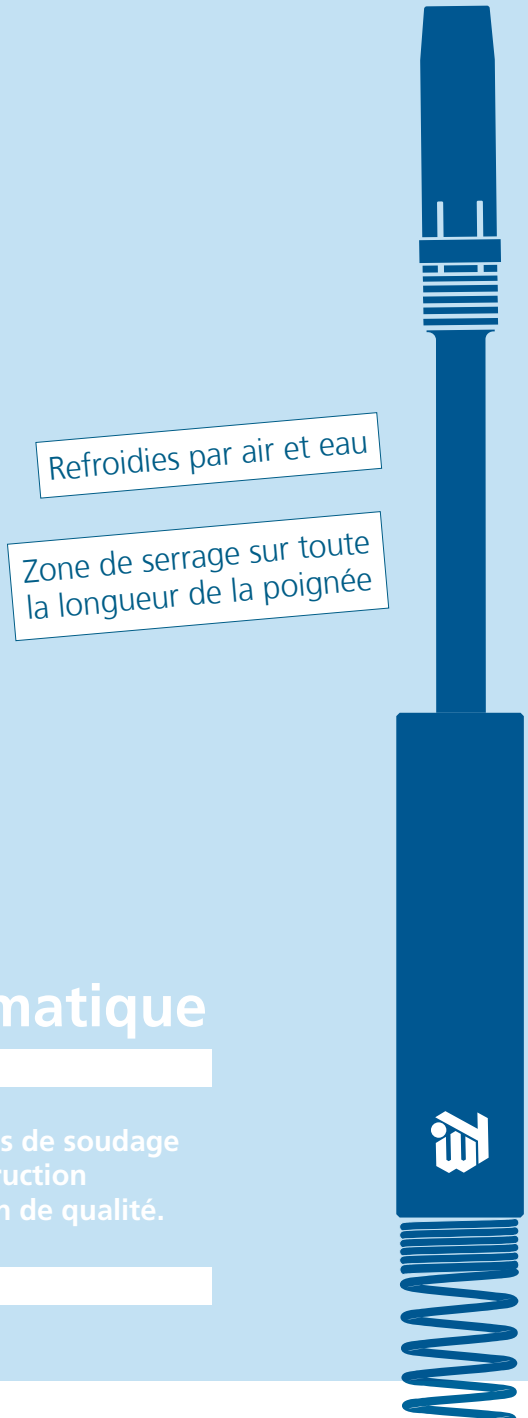

TBi MT
Torches de soudage automatique

Les torches TBi MT (machine torch) sont des torches de soudage automatique qui vous convaincront par leur construction robuste, leur puissance, leur fiabilité et leur finition de qualité.

TBi 350 MT

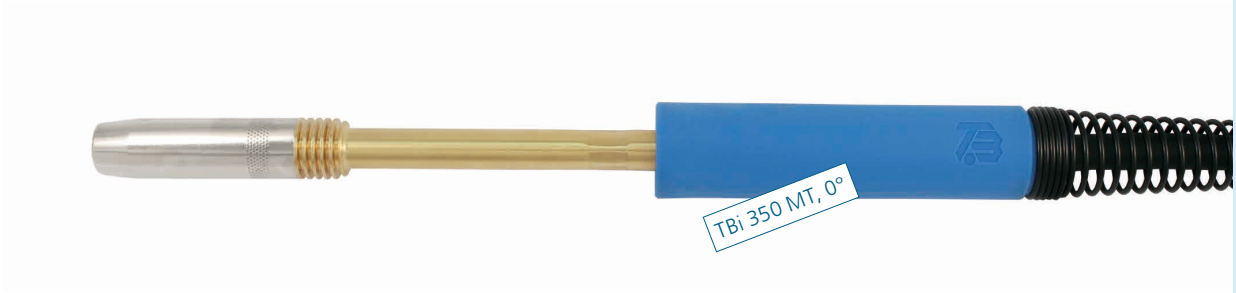

Caractéristiques techniques

Mode de refroidissement	refroidissement par gaz
Diamètre de fil	1.0 - 1.6 mm
Débit de gaz	16 l/min
Spécification technique	selon la norme IEC 60974-7

Références pour torches complètes

Modèle	Capacité [A] à 60% / 100% de facteur de marche (cycle de 10 min.) Mélange gazeux 60 % / 100 %	CO_2 60 % / 100 %	Coude	Torches complètes avec Raccord Euro	Col de cygne
▶ **TBi 350 MT**	**350 / 280**	**350 / 280**	**0°**	**014P3610_ _**	**014P101101**
TBi 350 MT	350/280	350/280	22°	014P3620_ _	014P101102
TBi 350 MT	350/280	350/280	45°	014P3630_ _	014P101103

Équipée pour fil acier Ø 1.2 mm. Gaine guide-fil, rouge (Ø 1.0 – 1.2 mm).

Prière d'insérer à l'emplacement prévu l'information correspondant à la longueur de la torche:

10	12	15	20	25	30
1.0 m	1.2 m	1.5 m	2.0 m	2.5 m	3.0 m

Longueurs spéciales possibles.

▶ = Equipement standard

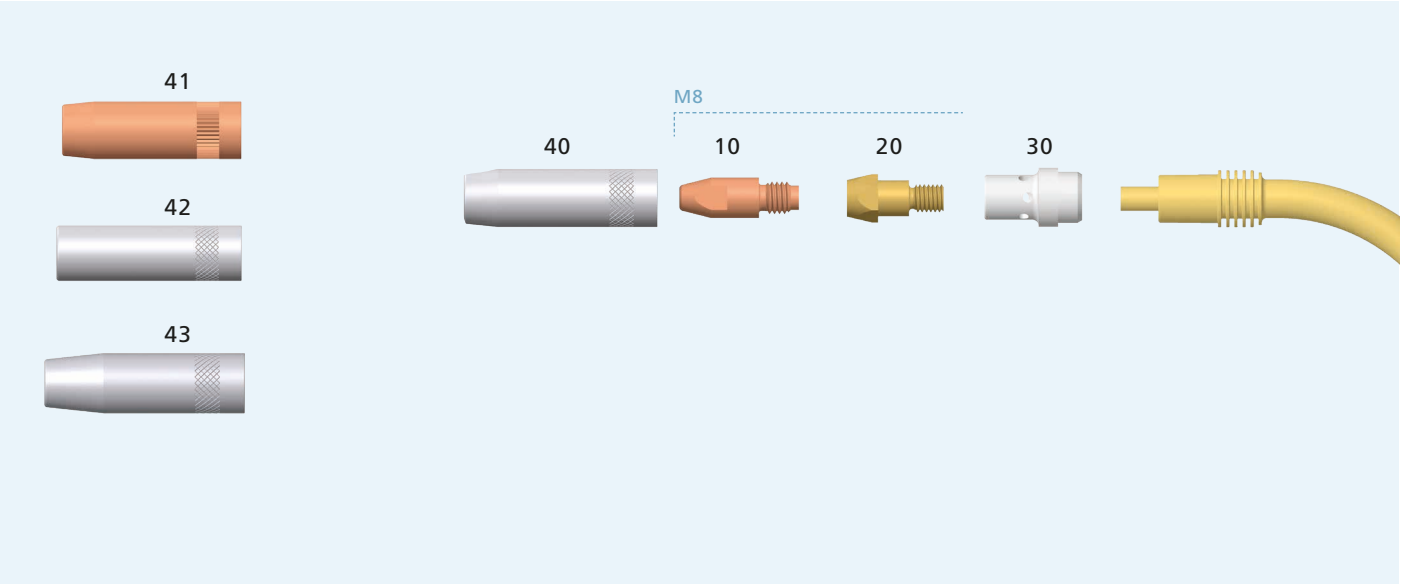

		Réf.	Description	UE	No. d'article
Tubes contact	▶	**10**	**M8 x 27, ECu**	**50**	**340P__1273***
		10	M8 x 27, CuCrZr	50	340P__3273*
		10	M8 x 27, Alu, ECu	50	341P__1273*
Supports de tube contact	▶	**20**	**pour tube contact M8**	**50**	**342P008014**
Diffuseurs gaz	▶	**30**	**Céramique**	**10**	**114P002005**
Buses gaz	▶	**40**	**NW 16 mm, conique, L= 80.5 mm**	**10**	**345P022173**
		41	NW 16 mm, conique, L= 80.5 mm, haute résistance	10	345P922271
		42	NW 19 mm, cylindrique, L= 80.5 mm	10	345P021071
		43	NW 14 mm, conique, L= 80.5 mm	10	345P023173

Gaines guide-fil	Ø	couleur	3 m	4 m	5 m
Gaine pour fil acier	1.0 - 1.2	rouge	▶**324P204534**	▶**324P204544**	▶**324P204554**
	1.2 - 1.6	jaune	324P254534	324P254544	324P254554
Gaine PTFE pour fil alu ou inoxydable	1.0 - 1.2	rouge	326P204035	326P204045	326P204055
	1.2 - 1.6	jaune	326P274735	326P274745	326P274755
Gaine PA avec spirale bronze pour fil alu	0.8 - 1.0	anthracite	328P20403A	328P20404A	328P20405A
	1.2 - 1.6	anthracite	328P23473A	328P23474A	328P23475A

▶ = Equipement standard

* Prière d'insérer à l'emplacement prévu l'information correspondant au diamètre du fil, par ex. 08 pour 0.8 mm.

TBi 511 MT

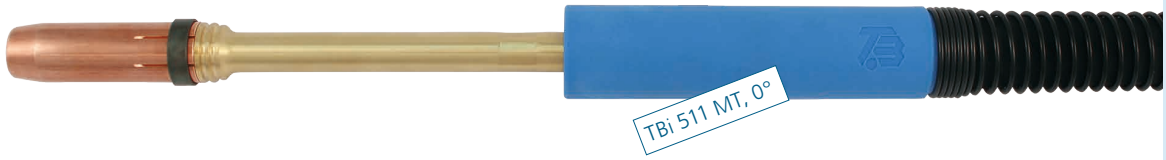

Caractéristiques techniques

Mode de refroidissement	refroidissement par eau
Diamètre de fil	1.0 - 1.6 mm
Débit de gaz	16 l/min
Spécification technique	selon la norme IEC 60974-7

Références pour torches complètes

Modèle	Capacité [A] à 100% de facteur de marche (cycle de 10 min.) Mélange gazeux	CO_2	Coude	Torches complètes avec Raccord Euro	Col de cygne
▶ **TBi 511 MT**	**450**	**450**	**0°**	**034P4610_ _**	**034P101101**
TBi 511 MT	450	450	22°	034P4620_ _	034P101102
TBi 511 MT	450	450	45°	034P4630_ _	034P101103

Équipée pour fil acier Ø 1.2 mm. Gaine guide-fil, dénudée (Ø 1.0 – 1.2 mm).

Prière d'insérer à l'emplacement prévu l'information correspondant à la longueur de la torche:

10	12	15	20	25	30
1.0 m	1.2 m	1.5 m	2.0 m	2.5 m	3.0 m

Longueurs spéciales possibles.

▶ = Equipement standard

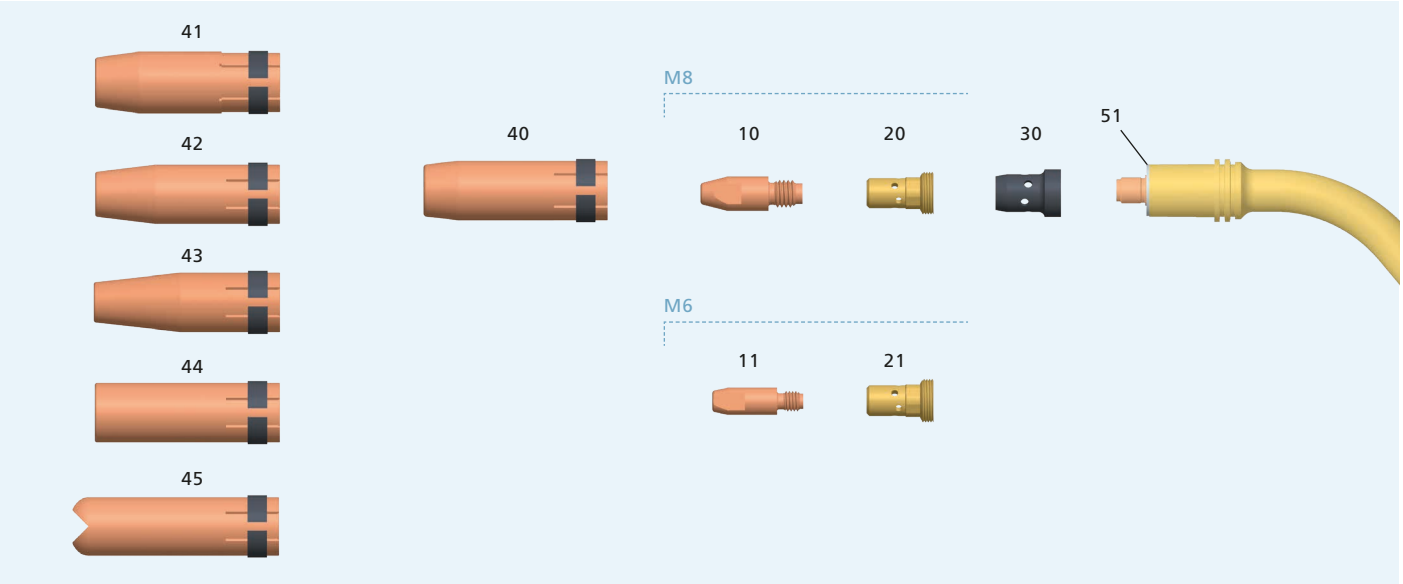

		Réf.	Description	UE	No. d'article
Tubes contact	▶	**10**	**M8 x 30, ECu**	**50**	**340P__1262***
		10	M8 x 30, CuCrZr	50	340P__3262*
		10	M8 x 30, Alu, ECu	50	341P__1262*
		11	M6 x 28, ECu	50	340P__1069*
		11	M6 x 28, CuCrZr	50	340P__3069*
		11	M6 x 28, Alu, ECu	50	341P__1069*
Supports de tube contact	▶	**20**	**pour tube contact M8**	**50**	**342P008033**
		20	pour tube contact M8, rallongé de 4 mm	50	342P008133
		21	pour tube contact M6	50	342P006033
		21	pour tube contact M6, rallongé de 4 mm	50	342P006133
Diffuseurs gaz	▶	**30**	**Duroplast, noir**	**50**	**130P002026**
		—	Céramique	10	130P002019
Buses gaz	▶	**40**	**NW 16 mm, conique, L= 75.5 mm**	**10**	**345P012030**
		41	NW 16 mm, conique, L= 75.5 mm, haute résistance	10	345P012032
		42	NW 14 mm, conique, L= 75.5 mm	10	345P013030
		43	NW 12 mm, conique, L= 75.5 mm, juste pour M6	10	345P016030
		44	NW 20 mm, cylindrique, L= 75.5 mm	10	345P011030
		45	NW 20 mm, buse gaz point, L= 85 mm	10	345P015030
Pièces de rechange		51	Rondelle isolante	10	130P002004
		—	Rondelle isolante, fibre de verre	10	130P002007

Gaines guide-fil	Ø	couleur	3 m	4 m	5 m
Gaine pour fil acier	1.0 - 1.2	dénudée	▶**322P204534**	▶**322P204544**	▶**322P204554**
	1.2 - 1.6	dénudée	322P254534	322P254544	322P254554
Gaine PTFE pour fil alu ou inoxydable	1.0 - 1.2	rouge	326P204035	326P204045	326P204055
	1.2 - 1.6	jaune	326P274735	326P274745	326P274755
Gaine PA avec spirale bronze pour fil alu	0.8 - 1.0	anthracite	328P20403A	328P20404A	328P20405A
	1.2 - 1.6	anthracite	328P23473A	328P23474A	328P23475A

▶ = Equipement standard

* Prière d'insérer à l'emplacement prévu l'information correspondant au diamètre du fil, par ex. 08 pour 0.8 mm.

TBi 511-CC MT

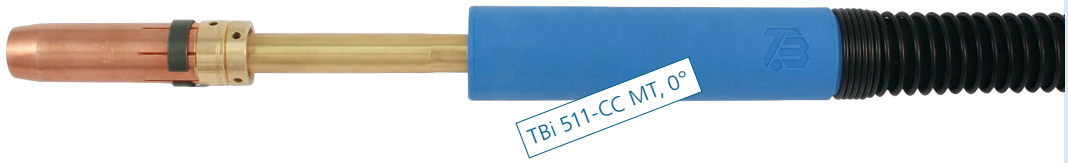

Caractéristiques techniques

Mode de refroidissement	eau, 2 circuits de refroidissement
Diamètre de fil	1.2 - 1.6 mm
Débit de gaz	16 l/min
Spécification technique	selon la norme IEC 60974-7

Références pour torches complètes

Modèle	Capacité [A] à 100% de facteur de marche (cycle de 10 min.) Mélange gazeux	CO_2	Coude	Torches complètes avec Raccord Euro	Col de cygne
▶ **TBi 511-CC MT**	**500**	**500**	**0°**	**075P4610_ _**	**075P101101**
TBi 511-CC MT	500	500	22°	075P4620_ _	075P101102
TBi 511-CC MT	500	500	45°	075P4630_ _	075P101103

Équipée pour fil acier Ø 1.2 mm. Gaine guide-fil, dénudée (Ø 1.0 – 1.2 mm).

Prière d'insérer à l'emplacement prévu l'information correspondant à la longueur de la torche:

10	12	15	20	25	30
1.0 m	1.2 m	1.5 m	2.0 m	2.5 m	3.0 m

Longueurs spéciales possibles.

▶ = Equipement standard

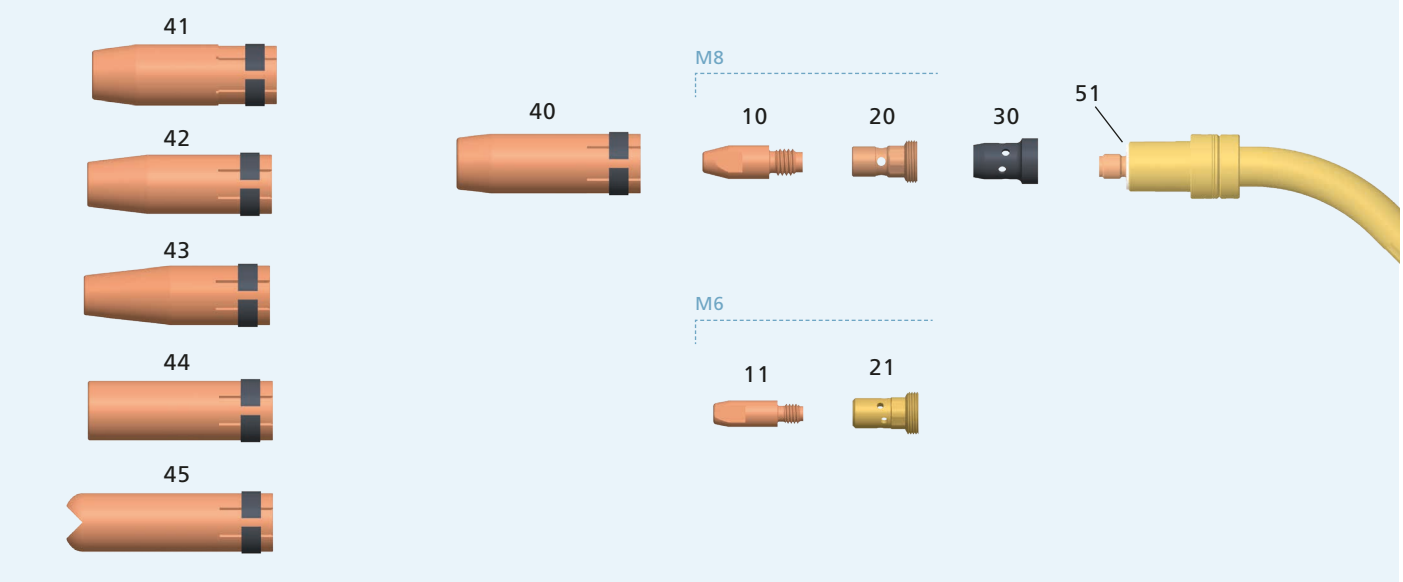

		Réf.	Description	UE	No. d'article
Tubes contact	▶	**10**	**M8 x 30, ECu**	**50**	**340P__1262***
		10	M8 x 30, CuCrZr	50	340P__3262*
		10	M8 x 30, Alu, ECu	50	341P__1262*
		11	M6 x 28, ECu	50	340P__1069*
		11	M6 x 28, CuCrZr	50	340P__3069*
		11	M6 x 28, Alu, ECu	50	341P__1069*
Supports de tube contact	▶	**20**	**pour tube contact M8, CuCrZr**	**10**	**342P008171**
		20	pour tube contact M8, Ms	50	342P008033
		20	pour tube contact M8, Ms, rallongé de 4 mm	50	342P008133
		21	pour tube contact M6	50	342P006033
		21	pour tube contact M6, rallongé de 4 mm	50	342P006133
Diffuseurs gaz	▶	**30**	**Duroplast, noir**	**50**	**130P002026**
		—	Céramique	10	130P002019
Buses gaz	▶	**40**	**NW 16 mm, conique, L= 75.5 mm**	**10**	**345P012030**
		41	NW 16 mm, conique, L= 75.5 mm, haute résistance	10	345P012032
		42	NW 14 mm, conique, L= 75.5 mm	10	345P013030
		43	NW 12 mm, conique, L= 75.5 mm, juste pour M6	10	345P016030
		44	NW 20 mm, cylindrique, L= 75.5 mm	10	345P011030
		45	NW 20 mm, buse gaz point, L= 85 mm	10	345P015030
Pièces de rechange		51	Isolateur	10	175P102005

Gaines guide-fil

	Ø	couleur	3 m	4 m	5 m
Gaine pour fil acier	1.0 - 1.2	dénudée	▶**322P204534**	▶**322P204544**	▶**322P204554**
	1.2 - 1.6	dénudée	322P254534	322P254544	322P254554
Gaine PTFE pour fil alu ou inoxydable	1.0 - 1.2	rouge	326P204035	326P204045	326P204055
	1.2 - 1.6	jaune	326P274735	326P274745	326P274755
Gaine PA avec spirale bronze pour fil alu	0.8 - 1.0	anthracite	328P20403A	328P20404A	328P20405A
	1.2 - 1.6	anthracite	328P23473A	328P23474A	328P23475A

▶ = Equipement standard

* Prière d'insérer à l'emplacement prévu l'information correspondant au diamètre du fil, par ex. 08 pour 0.8 mm.

TBi 7W-CC MT

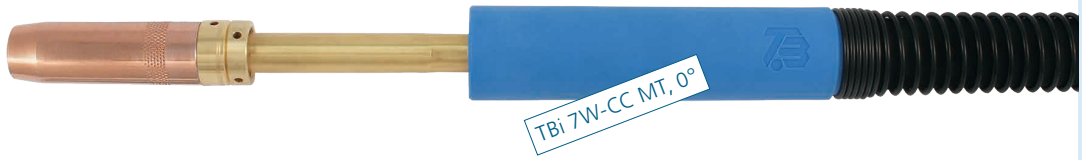

Caractéristiques techniques

Mode de refroidissement	eau, 2 circuits de refroidissement
Diamètre de fil	1.2 - 1.6 mm
Débit de gaz	16 l/min
Spécification technique	selon la norme IEC 60974-7

Références pour torches complètes

Modèle	Capacité [A] à 100% de facteur de marche (cycle de 10 min.) Mélange gazeux	CO_2	Coude	Torches complètes avec Raccord Euro	Col de cygne
▶ **TBi 7W-CC MT**	**500**	**500**	**0°**	**077P4610_ _**	**077P101101**
TBi 7W-CC MT	500	500	22°	077P4620_ _	077P101102
TBi 7W-CC MT	500	500	45°	077P4630_ _	077P101103

Équipée pour fil acier Ø 1.2 mm. Gaine guide-fil, dénudée (Ø 1.0 – 1.2 mm).

Prière d'insérer à l'emplacement prévu l'information correspondant à la longueur de la torche:

10	12	15	20	25	30
1.0 m	1.2 m	1.5 m	2.0 m	2.5 m	3.0 m

Longueurs spéciales possibles.

▶ = Equipement standard

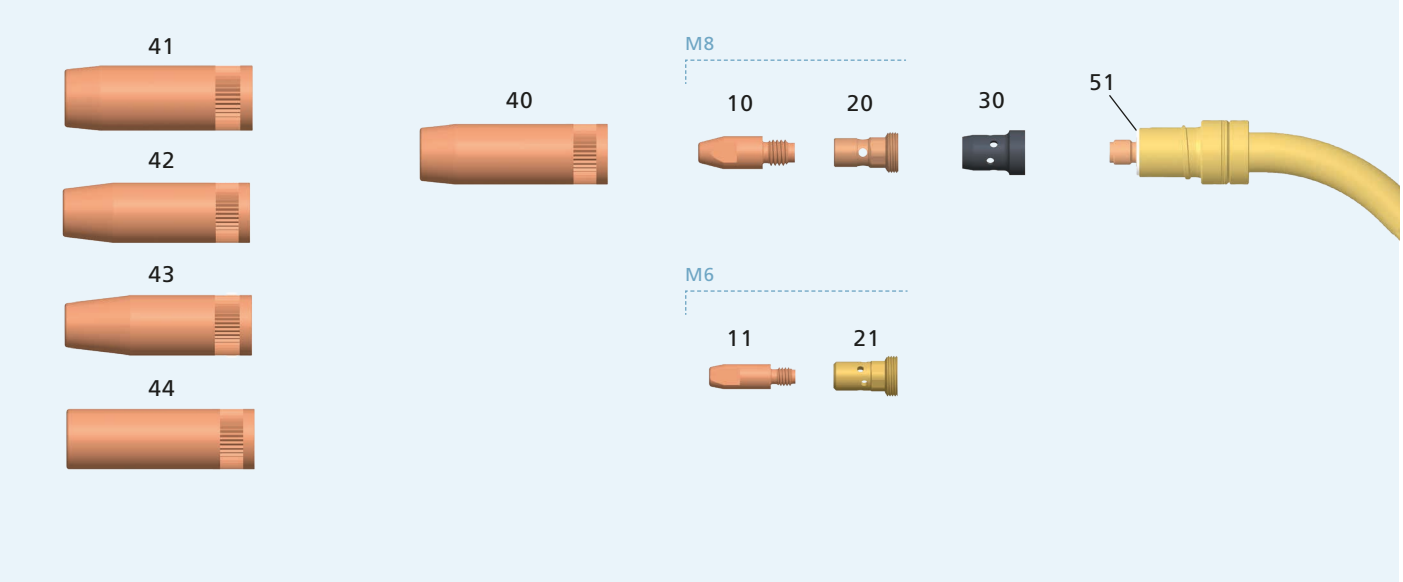

		Réf.	Description	UE	No. d'article
Tubes contact	▶	**10**	**M8 x 30, ECu**	**50**	**340P__1262***
		10	M8 x 30, CuCrZr	50	340P__3262*
		10	M8 x 30, Alu, ECu	50	341P__1262*
		11	M6 x 28, ECu	50	340P__1069*
		11	M6 x 28, CuCrZr	50	340P__3069*
		11	M6 x 28, Alu, ECu	50	341P__1069*
Supports de tube contact	▶	**20**	**pour tube contact M8, CuCrZr**	**10**	**342P008171**
		20	pour tube contact M8, laiton	50	342P008033
		20	pour tube contact M8, laiton, rallongé de 4 mm	50	342P008133
		21	pour tube contact M6	50	342P006033
		21	pour tube contact M6, rallongé de 4 mm	50	342P006133
Diffuseurs gaz	▶	**30**	**Duroplast, noir**	**50**	**130P002026**
		—	Céramique	10	130P002019
Buses gaz	▶	**40**	**NW 16 mm, conique, L= 75.5 mm**	**5**	**345P022171**
		41	NW 16 mm, conique, L= 75.5 mm, haute résistance	5	345P022271
		42	NW 14 mm, conique, L= 75.5 mm	5	345P023171
		43	NW 12 mm, conique, L= 75.5 mm, juste pour M6	5	345P026171
		44	NW 19 mm, cylindrique, L= 75.5 mm	5	345P021171
Pièces de rechange		51	Isolateur	5	175P102005

Gaines guide-fil

	Ø	couleur	3 m	4 m	5 m
Gaine pour fil acier	1.0 - 1.2	dénudée	▶**322P204534**	▶**322P204544**	▶**322P204554**
	1.2 - 1.6	dénudée	322P254534	322P254544	322P254554
Gaine PTFE pour fil alu ou inoxydable	1.0 - 1.2	rouge	326P204035	326P204045	326P204055
	1.2 - 1.6	jaune	326P274735	326P274745	326P274755
Gaine PA avec spirale bronze pour fil alu	0.8 - 1.0	anthracite	328P20403A	328P20404A	328P20405A
	1.2 - 1.6	anthracite	328P23473A	328P23474A	328P23475A

▶ = Equipement standard

* Prière d'insérer à l'emplacement prévu l'information correspondant au diamètre du fil, par ex. 08 pour 0.8 mm.

TBi 352 MT

Caractéristiques techniques

Mode de refroidissement	refroidissement par eau
Diamètre de fil	0.8 - 1.6 mm
Débit de gaz	16 l/min
Spécification technique	selon la norme IEC 60974-7

Références pour torches complètes

Modèle	Capacité [A] à 100% de facteur de marche (cycle de 10 min.) Mélange gazeux	CO_2	Coude	Torche complètes avec Raccord Euro	Col de cygne
TBi 352 MT	**400**	**450**	**90°**	**099P4650 ▪▪**	**099P101541**

Équipée pour fil acier Ø 1.0 mm. Gaine guide-fil, dénudée (Ø 1.0 – 1.2 mm).

Prière d'insérer à l'emplacement prévu l'information correspondant à la longueur de la torche:

10	12	15	20	25	30
1.0 m	1.2 m	1.5 m	2.0 m	2.5 m	3.0 m

Longueurs spéciales possibles.

▶ = Equipement standard

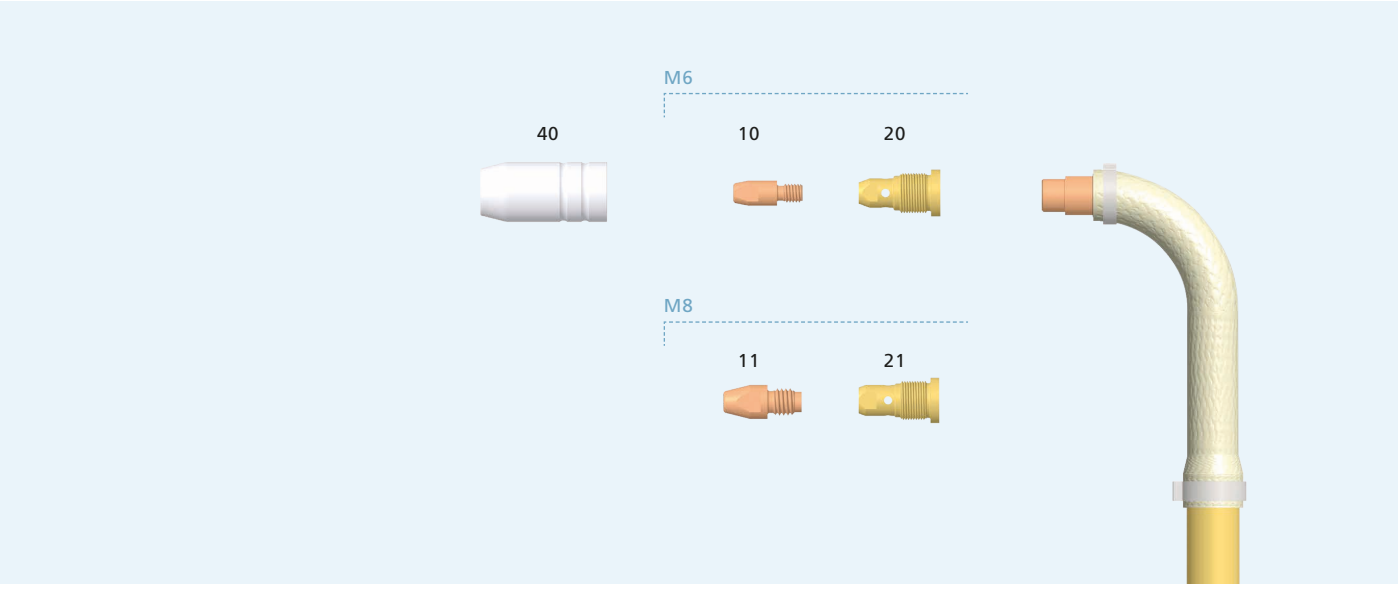

		Réf.	Description	UE	No. d'article
Tubes contact	▶	**10**	**M6 x 22, ECu**	**50**	**340P__1092***
		11	M8 x 23, ECu	50	340P__S504*
Supports de tube contact	▶	**20**	**pour tube contact M6**	**50**	**342P006099**
		21	pour tube contact M8	50	342P008099
Buses gaz	▶	**40**	**NW 15 mm, conique, L= 49.5 mm**	**10**	**345P022099**

Gaines guide-fil	Ø	couleur	3 m	4 m	5 m
Gaine pour fil acier	1.0 - 1.2	dénudée	▶**322P204534**	▶**322P204544**	▶**322P204554**
	1.2 - 1.6	dénudée	322P254534	322P254544	322P254554
Gaine PTFE pour fil alu ou inoxydable	1.0 - 1.2	rouge	326P204035	326P204045	326P204055
	1.2 - 1.6	jaune	326P274735	326P274745	326P274755
Gaine PA avec spirale bronze pour fil alu	0.8 - 1.0	anthracite	328P20403A	328P20404A	328P20405A
	1.2 - 1.6	anthracite	328P23473A	328P23474A	328P23475A

▶ = Equipement standard

* Prière d'insérer à l'emplacement prévu l'information correspondant au diamètre du fil, par ex. 08 pour 0.8 mm.

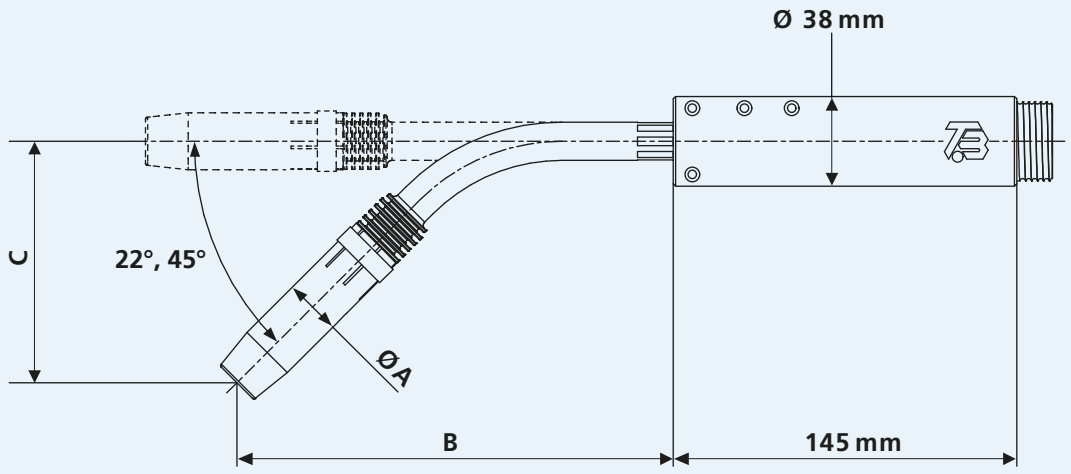

Modèle	Ø A [mm]	B [mm] 0°	B [mm] 22°	B [mm] 45°	C [mm] 22°	C [mm] 45°
TBi 350 MT	24.0	189.9	181.2	152.0	46.0	100.0
TBi 511 MT	24.0	179.0	171.0	143.4	43.2	94.8
TBi 511-CC MT	24.0	182.2	174.2	146.9	43.1	92.9
TBi 7W-CC MT	24.0	181.9	173.9	146.7	42.9	92.7

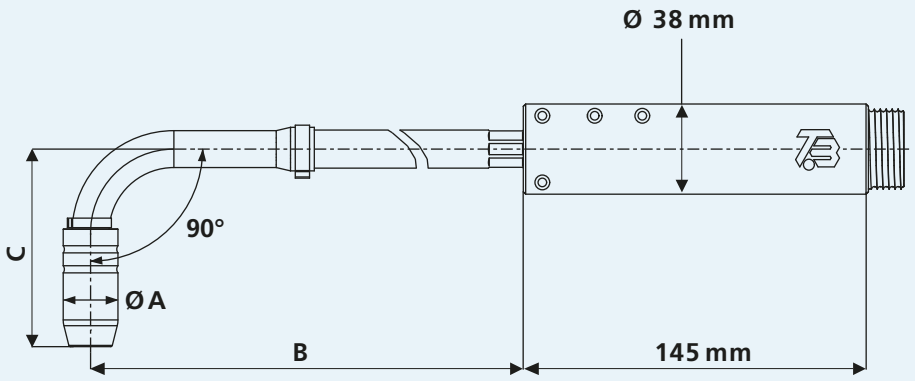

Modèle	Ø A [mm]	B [mm] 90°	C [mm] 90°
TBi 352 MT	23.0	372.0	83.0

Ready for Tomorrow.

© 2020 TBi Industries GmbH. Tous droits réservés. Sous réserve de modifications techniques. Copie ou réimpression, même partiellement, non autorisée. Nr. DOKP117303, 03/2020.

TBi Industries GmbH
Robert-Bosch-Straße 20
61184 Karben
Germany

Tel. + 49 6039 9292 - 010
Fax. + 49 6039 9292 - 058

www.tbi-industries.com
info@tbi-industries.com